Transmisión Automática EcoLife

Convertidor de par W370

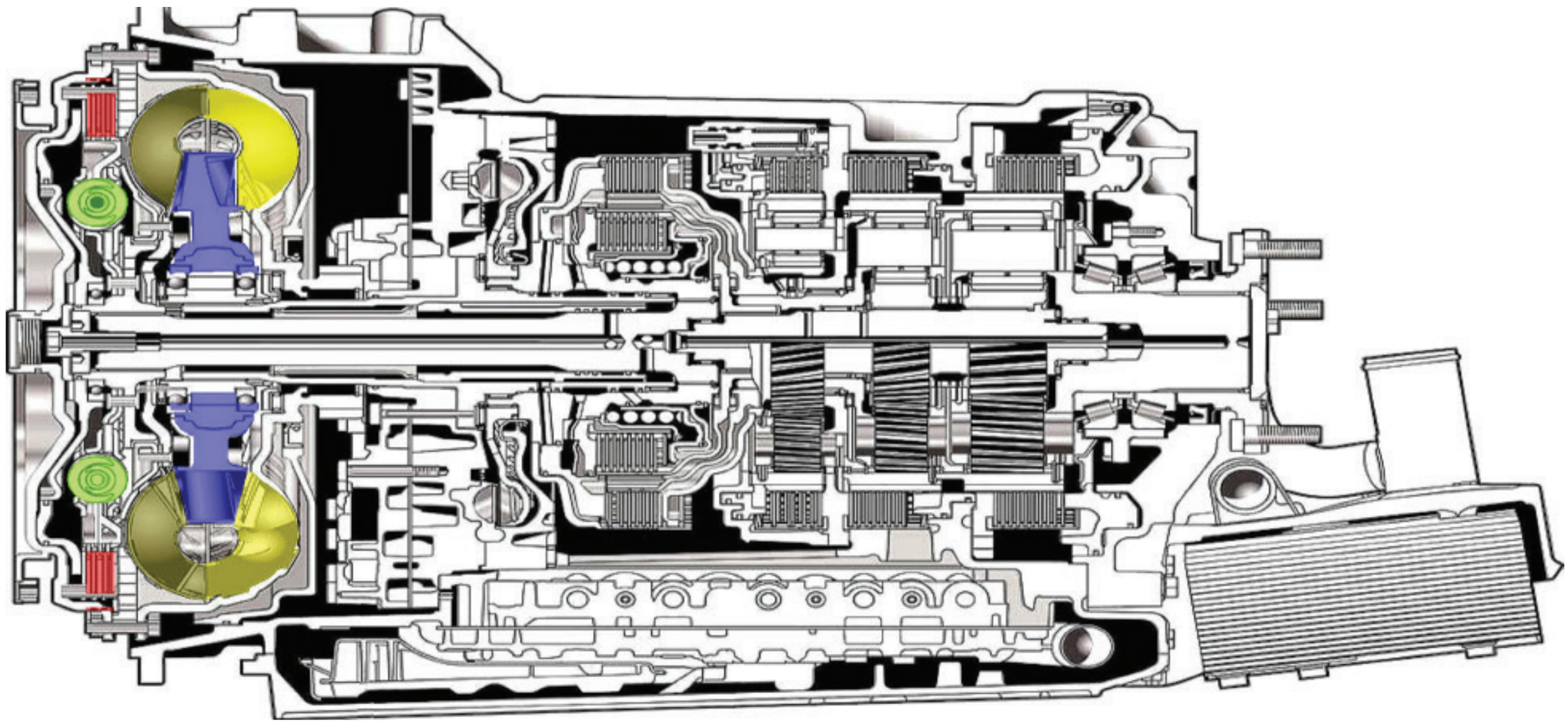

Ubicación Convertidor de par

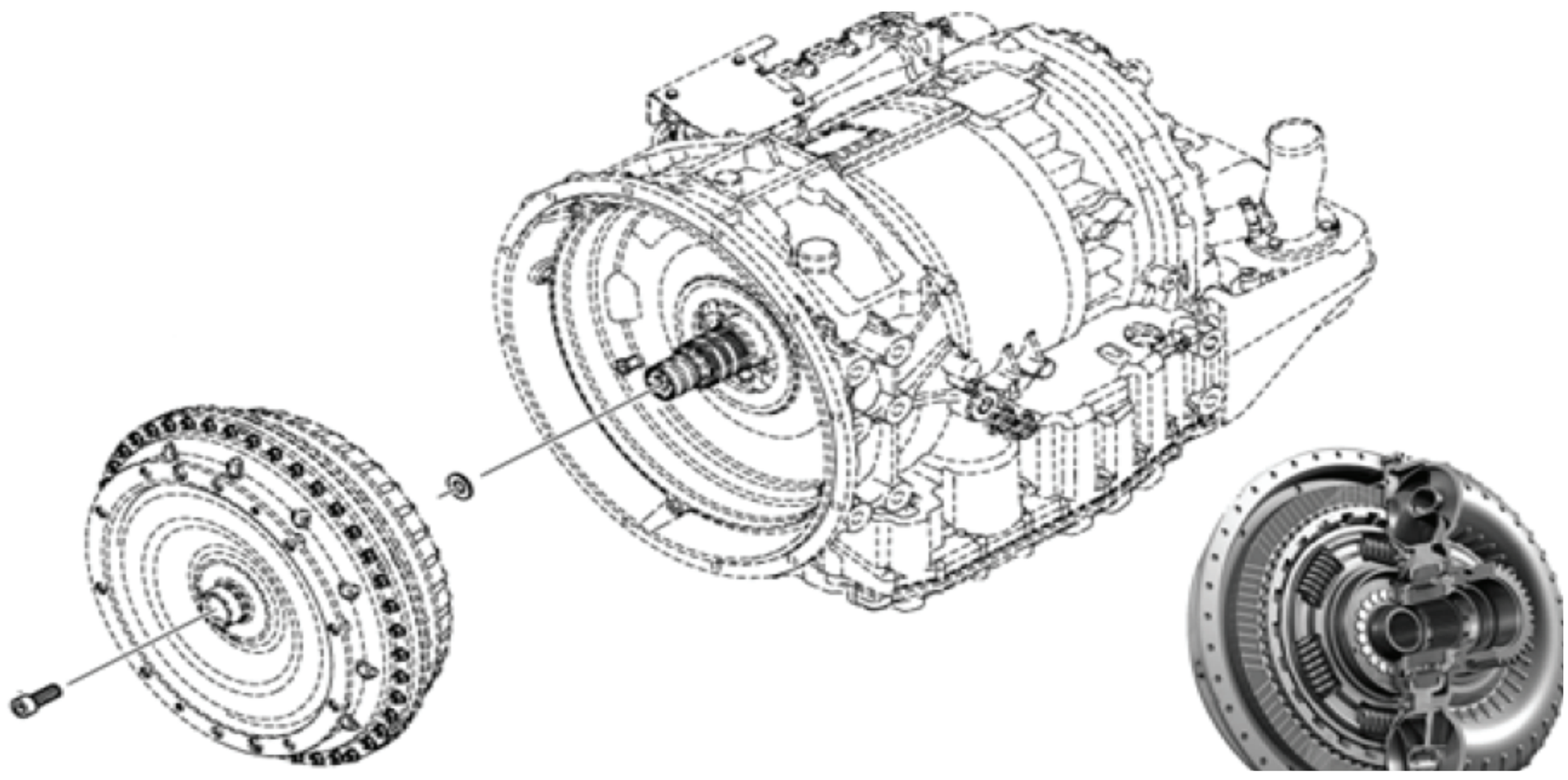

Despiece Convertidor W370

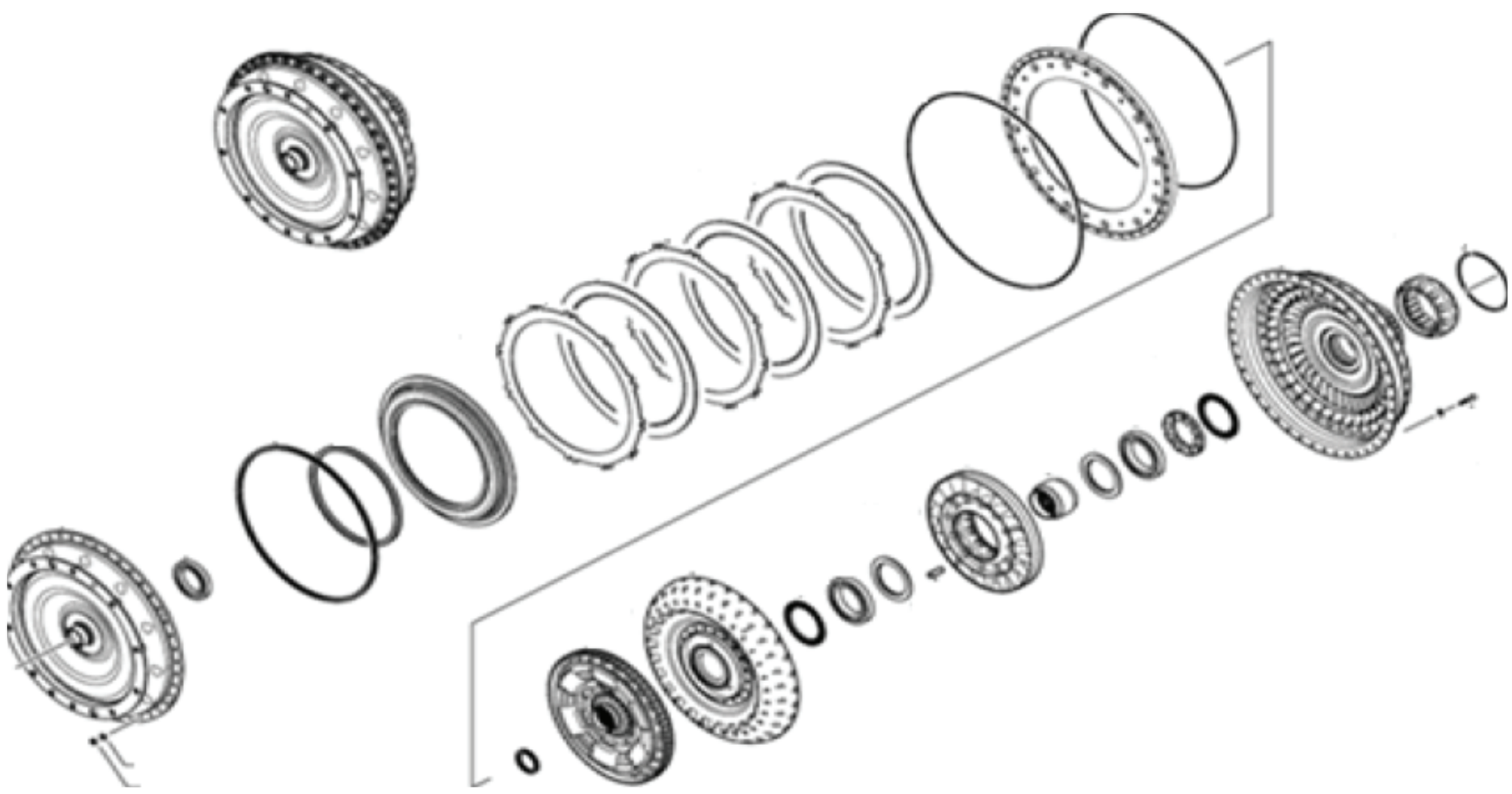

Imagenes Convertidor de par W370

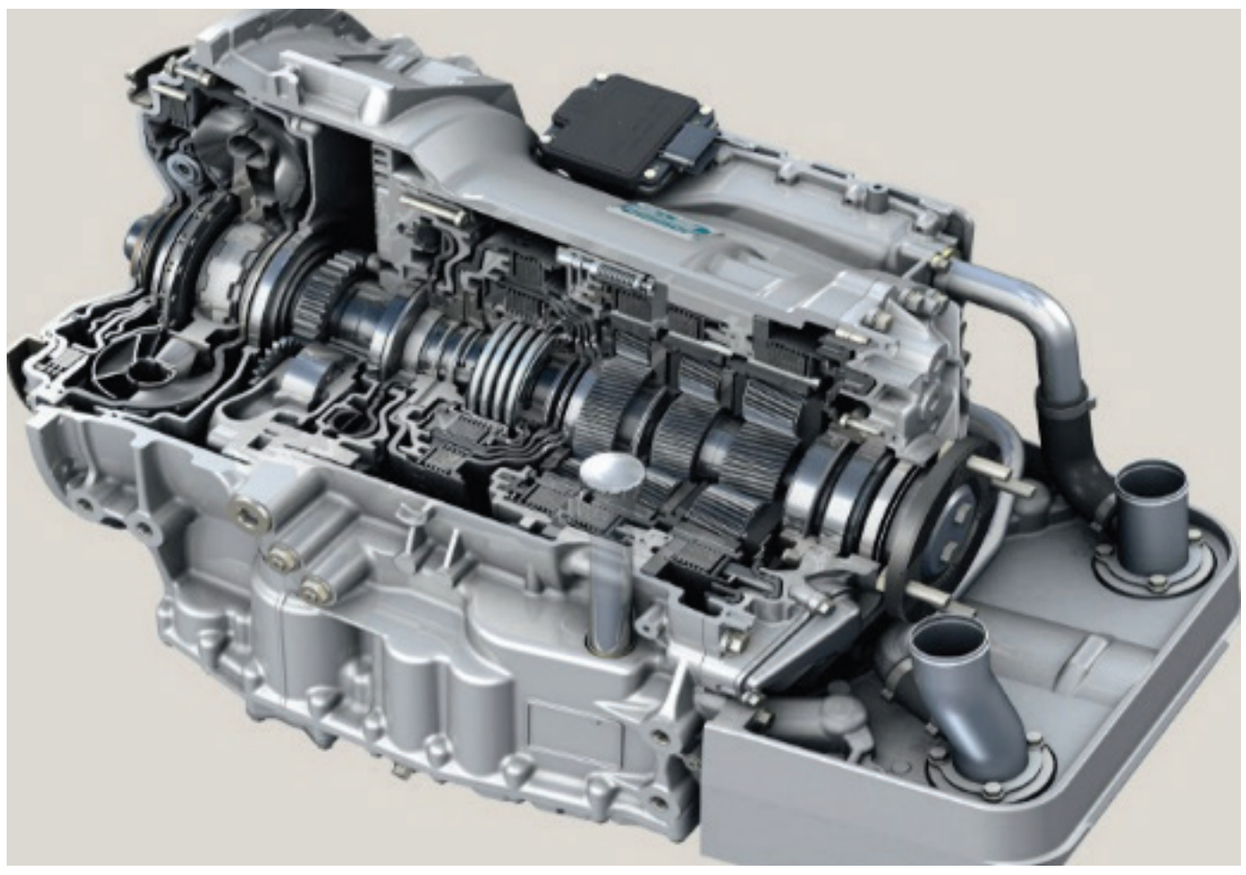

EcoLife
Sección en Corte

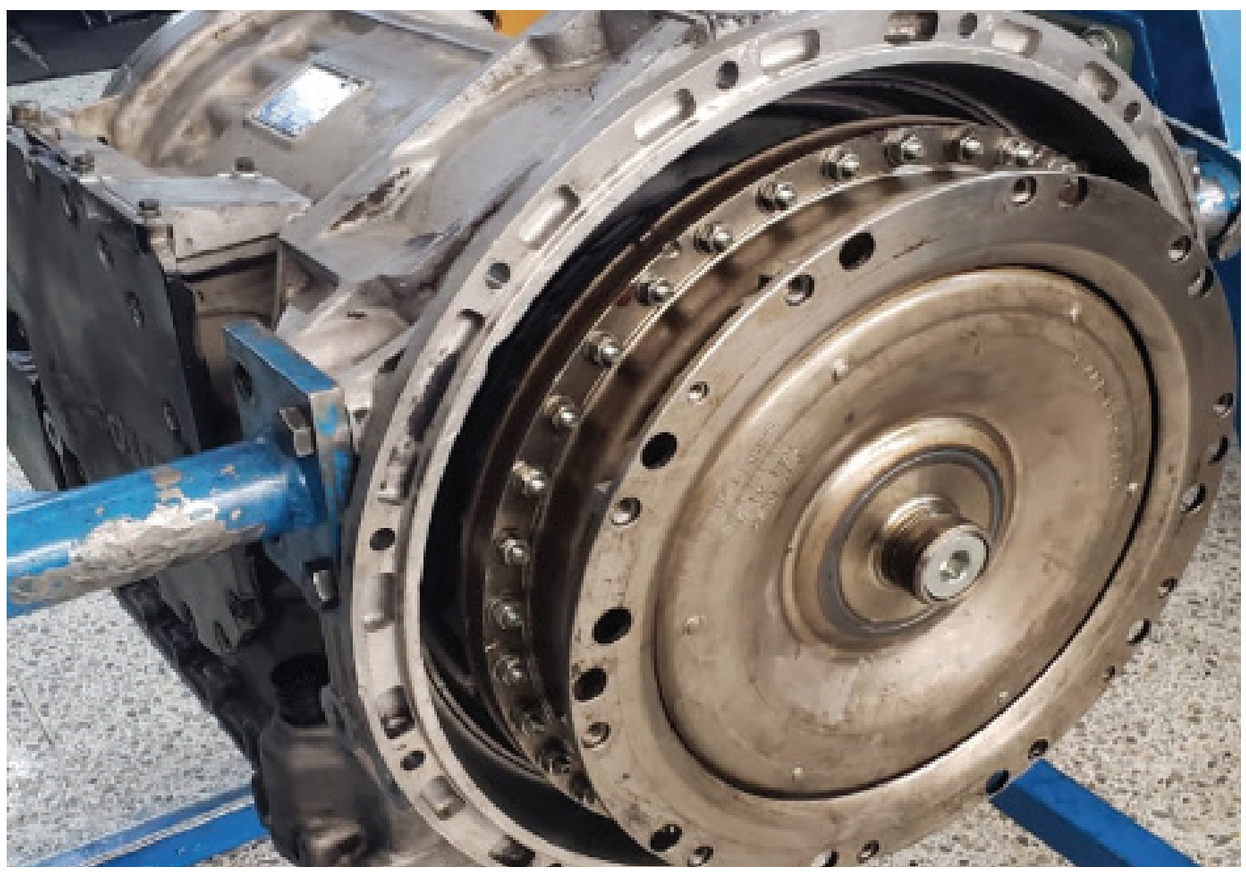

Ubicación Convertidor

Estator

Imagenes Convertidor de par W370

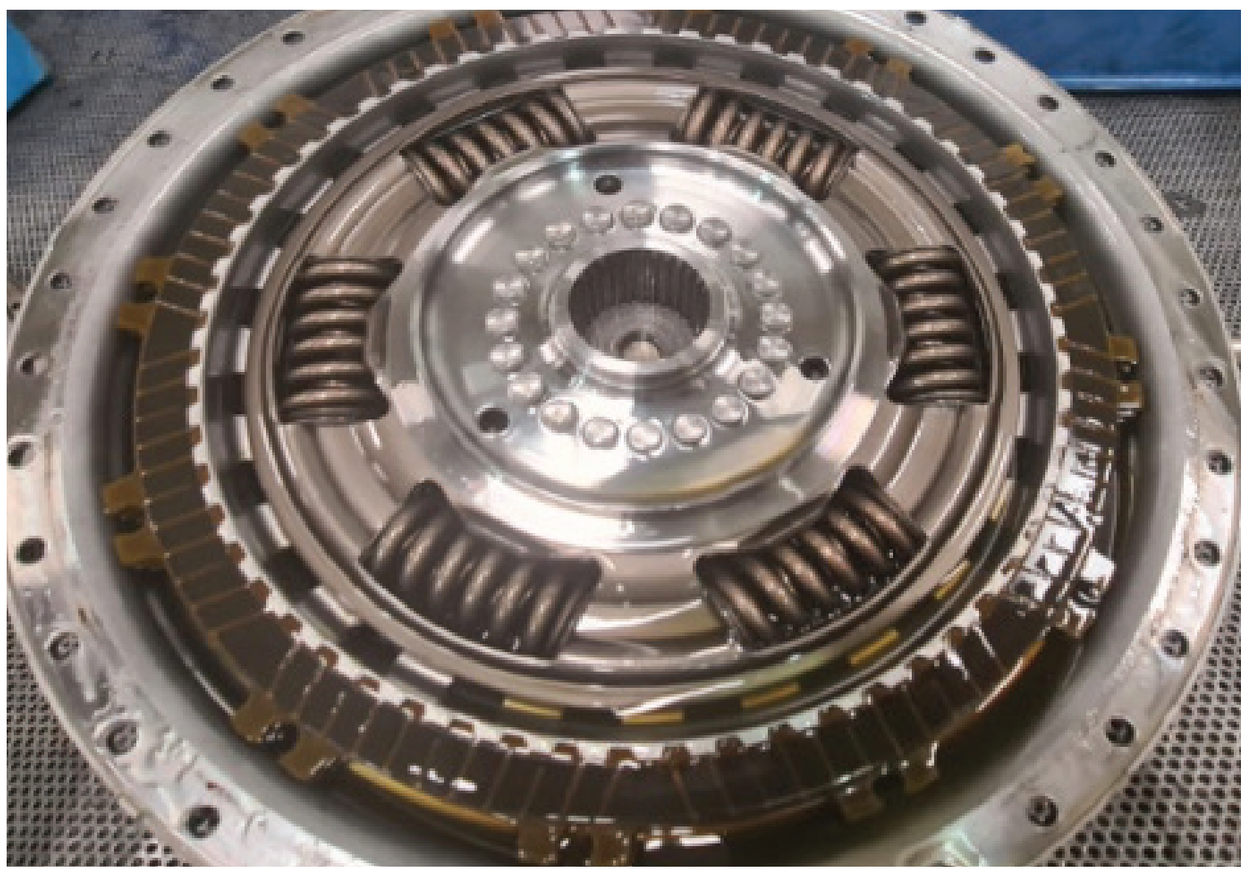

Amortiguador Vibración

Rodete de Bomba

Breve Descripción Componentes Primarios

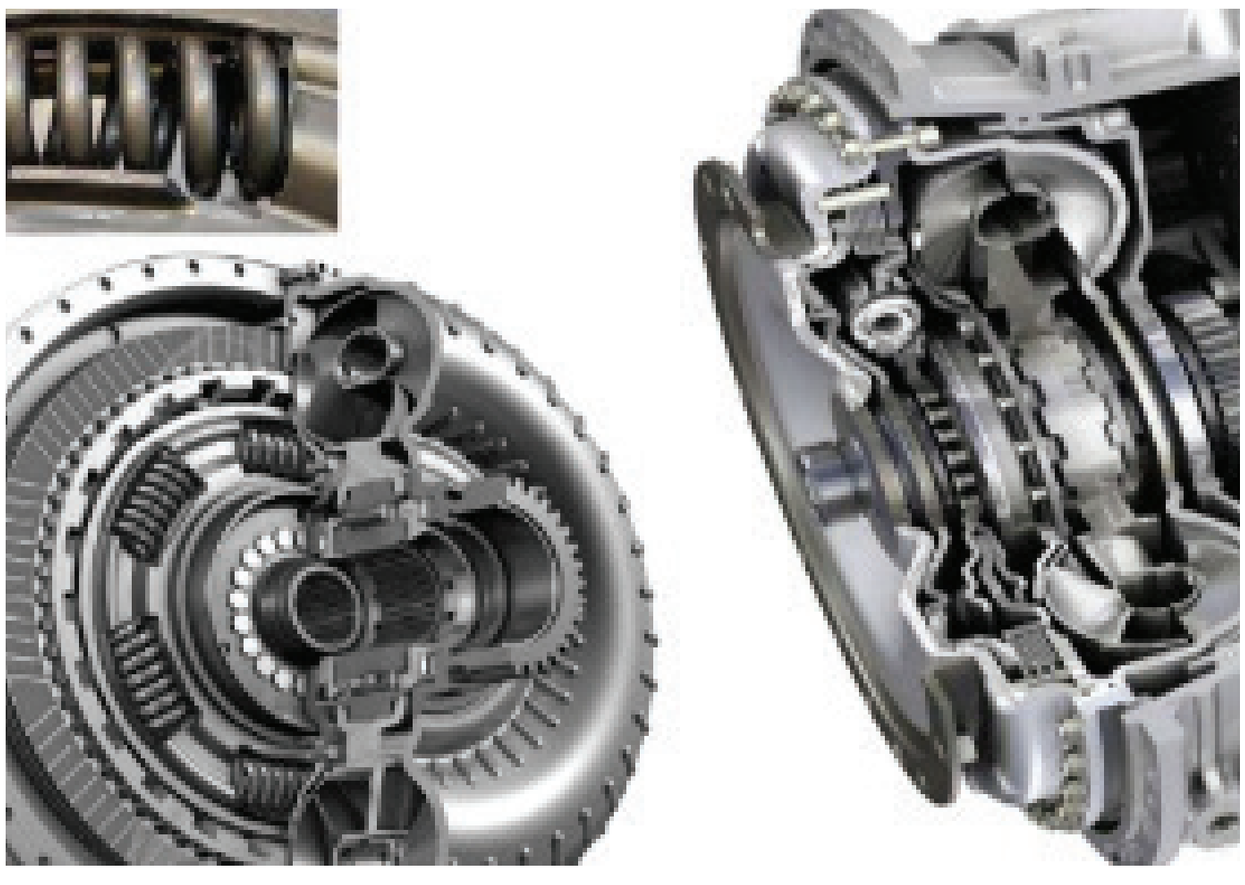

El convertidor de par hidrodinámico, que funciona según el principio Trilok, es un elemento de arranque sin desgaste y viene equipado con una rueda libre del estator y un embrague de convertidor integrado. El convertidor de par sólo funciona durante el proceso de arranque yo después se puentea automáticamente, mediante el cierre del embrague del convertidor.

Con ello se eliminan las pérdidas que se presentan en el convertidor de par.

Breve Descripción Componentes Primarios

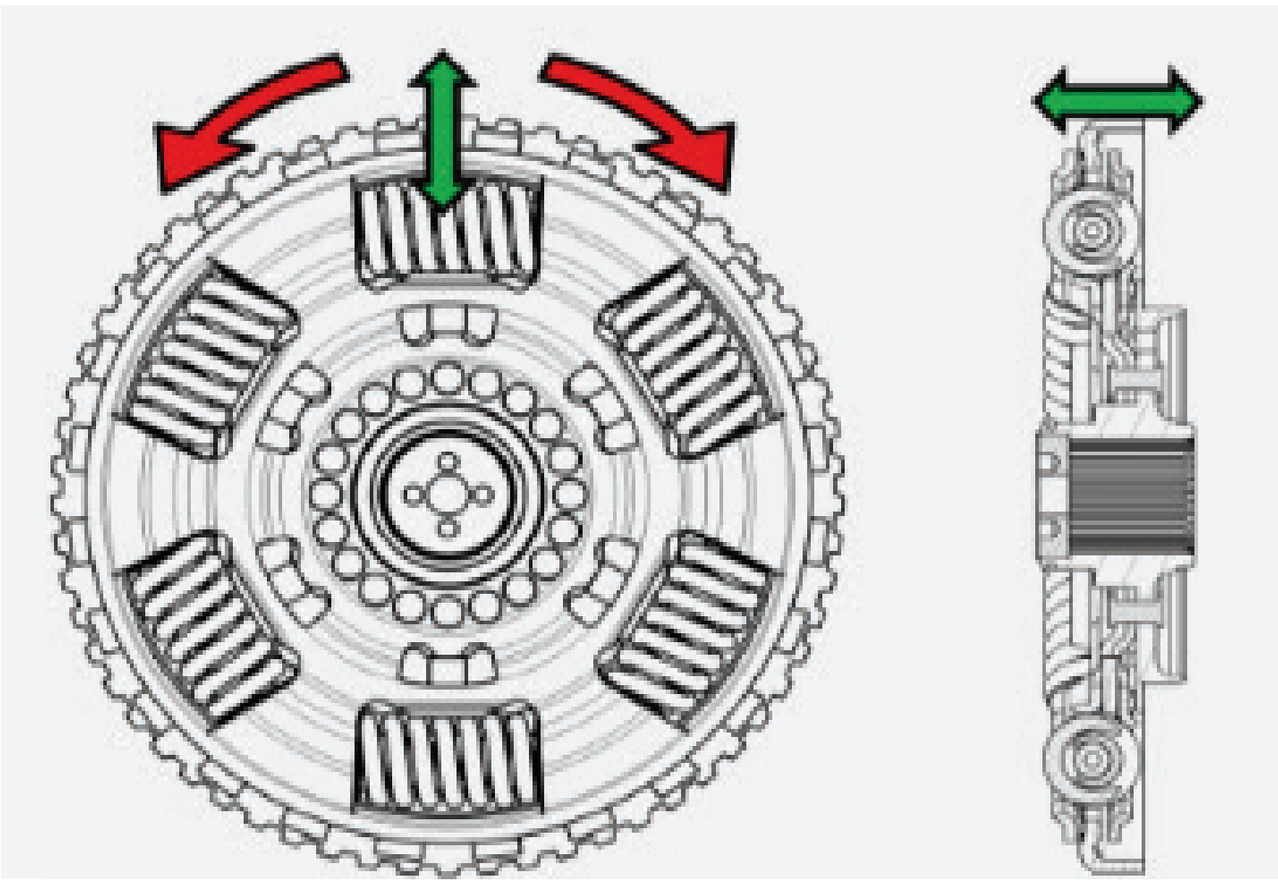

Todos los tipos de convertidores de par están equipados con un amortiquador de torsión. El amortiguador de torsión posibilita, además de una mayor comodidad de conducción, también 'una reducción del consumo de combustible, mediante la disminución de los números de revoluciones de cambio de marchas.

Breve Descripción Componentes Primarios

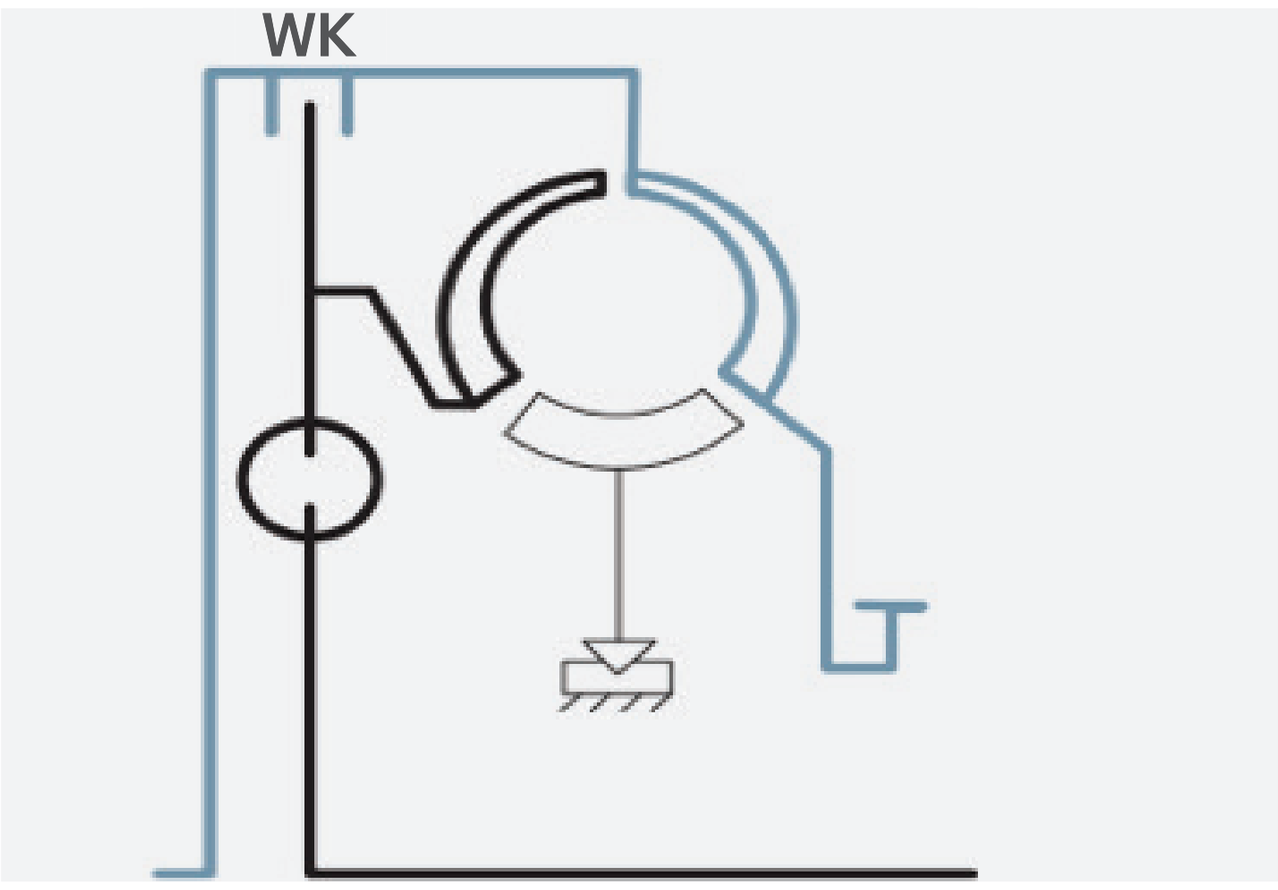

Embrague puente del convertidor de par (WK) abierto, caja de cambios en posición neutra.

Diagrama Hidráulico Desconexión

6 AP XXXX B/ Convertidor + Retardador + Cárter de Válvulas

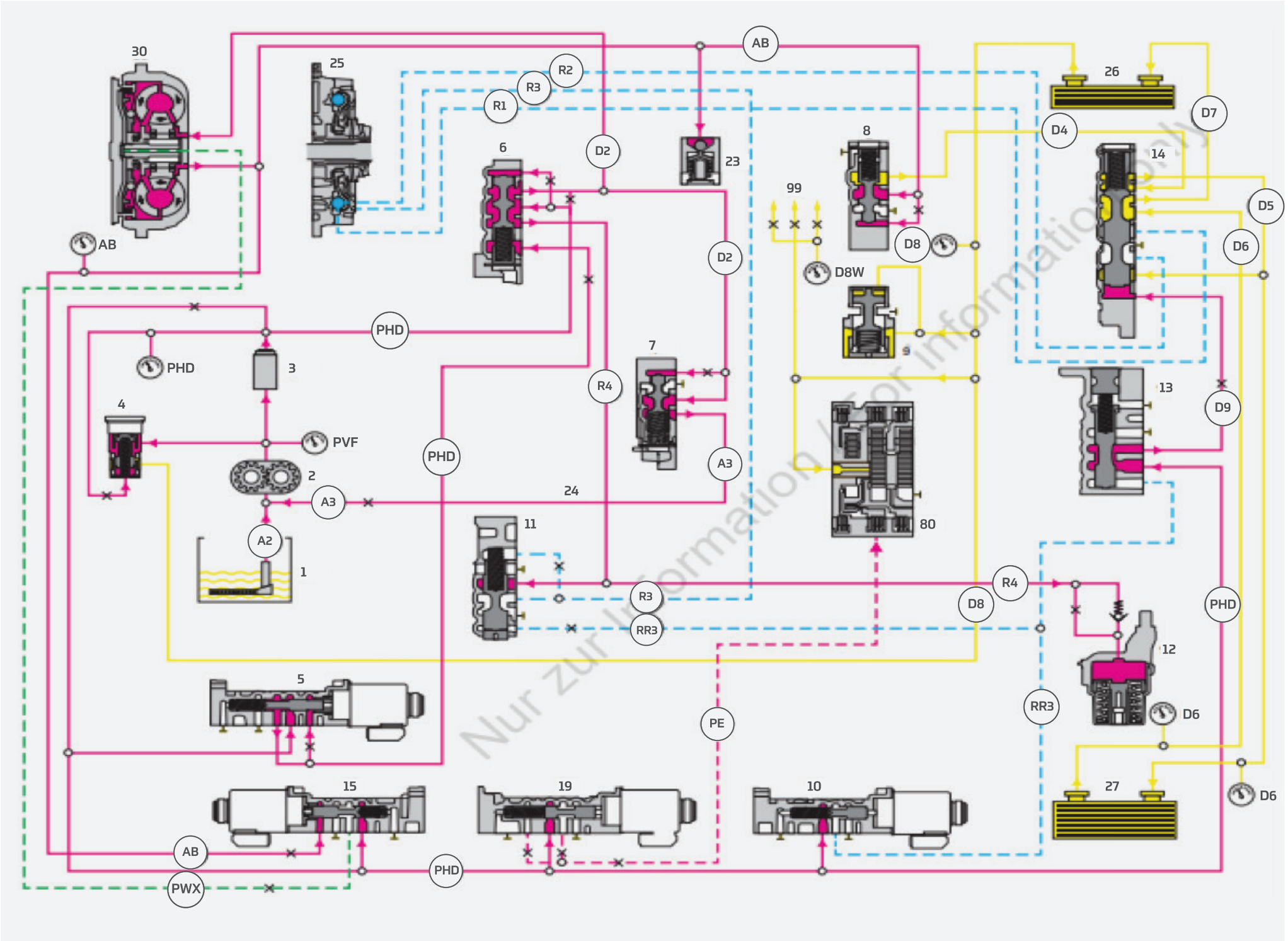

ZF | AFTERMARKET